...wirtschaftlich warmes Wasser.

D 2
GB 2
CZ 22
SK 22

Elektronischer Durchlauferhitzer CDX 11-U

Gebrauchsanleitung für den Anwender

Elektronicky řízený průtokový ohřívač CDX 11-U

Návod k obsluze pro uživatele

03.10

1 Bezpečnostní upozornění

Montáž, první uvedení do provozu a údržbu tohoto přístroje smějí provádět pouze specializované firmy, které jsou při tom plně zodpovědné za dodržování platných norem a instalačních předpisů. Neručíme za škody, které vzniknou nedodržením tohoto návodu!

- Přístroj používejte pouze po provedení jeho správné instalace a je-li v bezchybném technickém stavu!
- Přístroj je vhodný pouze k domácímu použití nebo k podobným účelům v uzavřených místnostech chráněných před zamrznutím. Smí se používat jen k ohřevu pitné vody. Není schválen pro provoz s předehřátou vodou.
- Přístroj nesmí být nikdy vystaven mrazu.
- Přístroj musí být trvale a spolehlivě uzemněn.
- Specifický odpor vody nesmí klesnout pod minimální hodnotu uvedenou na typovém štítku.
- Tlak vody nesmí nikdy překročit maximální hodnotu uvedenou na typovém štítku.
- Před prvním uvedením do provozu i po každém vyprázdnění (např. v důsledku prací na vodovodní instalaci, v případě nebezpečí zamrznutí nebo při provádění údržby) je třeba přístroj řádně odvzdušnit dle pokynů uvedených v návodu.
- Přístroj nikdy neotevírejte, aniž byste předtím trvale přerušili přívod elektrického proudu do přístroje.
- Na přístroji, vedeních elektrického proudu či vody neprovádějte technické změny.
- Dbejte na to, že zejména děti mohou vodu o teplotě přes cca 43°C vnímat jako horkou, což může vyvolat pocit popálení. Pamatujte na to, že po delším průtoku se odpovídajícím způsobem zahřívají také armatury.
- Vstupní teplota vody nesmí být vyšší než 30 °C.
- V případě poruchy ihned vypněte pojistky. Při netěsnostech na přístroji okamžitě uzavřete přívod studené vody. Poruchy nechávejte odstranit pouze zákaznickým servisem výrobce nebo autorizovanou specializovanou firmou.
- Tento přístroj není určen k použití osobami (včetně dětí) s omezenými fyzickými, smyslovými nebo duševními schopnostmi nebo osobami s nedostatkem zkušeností nebo vědomostí, leda že by na ně dohlížela osoba odpovědná za jejich bezpečnost nebo by od ní obdržely pokyny, jak přístroj používat. Děti by měly být pod dozorem, aby se zajistilo, že si s přístrojem nebudou hrát.

Bezpečnostné upozornenia

Montáž, prvé uvedenie do prevádzky a údržbu tohto zariadenia smie vykonávať len autorizované odborné servisné stredisko, ktoré bude zodpovedné za dodržanie platných noriem a inštalačných predpisov. Nepreberáme žiadne ručenie za škody, vzniknuté nedodržaním tohto návodu!

- Zariadenie sa smie používať len po vykonaní správnej inštalácie a len ak je v technicky bezchybnom stave.
- Zariadenie je určené výhradne na domáce použitie a podobné účely v uzavretých miestnostiach, kde teplota nepoklesne pod bod mrazu, a smie sa používať len na ohrev pitnej vody. Nie je schválený pre prevádzku s predhriatou vodou.
- Zariadenie nesmie byť nikdy vystavené mrazu.
- Zariadenie musí byť trvalo a spoľahlivo uzemnené.
- Minimálny špecifický odpor vody, uvedený na typovom štítku, nesmie byť nižší.
- Maximálny tlak vody, uvedený na typovom štítku, sa nesmie nikdy prekročiť.
- Pred prvým uvedením do prevádzky ako aj po každom vyprázdnení (napr. počas prác na vodovodnej inštalácii, v prípade nebezpečenstva zamrznutia alebo údržby) musí byť zariadenie správne odvzdušnené podľa inštrukcií v návode.
- Zariadenie sa nesmie nikdy otvárať, pokiaľ predtým nebol trvale odpojený prívod elektrického prúdu k zariadeniu.
- Na zariadení alebo na elektrických a vodovodných potrubiach sa nesmú vykonávať žiadne technické zmeny.
- Je potrebné mať na zreteli, že teploty vody presahujúce cca 43°C sú predovšetkým u detí pociťované ako horúce a môžu spôsobiť pocit popálenia. Majte na pamäti, že po dlhšej dobe prietoku sa aj armatúry veľmi zahrejú a stanú horúcimi.
- Vstupná teplota vody nesmie byť vyššia ako 30 °C.
- V prípade poruchy okamžite vypnite poistky. V prípade netesnosti zariadenia uzatvorte okamžite prívodné vedenie studenej vody. Poruchu nechajte odstrániť len zákazníckym servisom alebo autorizovaným odborným servisným strediskom.
- Toto zariadenie nie je určené pre používanie osobami (vrátane detí) s obmedzenými fyzickými, senzorickými alebo mentálnymi schopnosťami, prípadne s nedostatkom skúseností a/alebo znalostí, pokiaľ nebudú pod dozorom alebo nedostanú pokyny týkajúce sa používania zariadenia osobou, ktorá je zodpovedná za ich bezpečnosť. Deti musia byť pod dozorom, aby sa zaručilo, že sa so zariadením nebudú hrať.

2 Popis přístroje

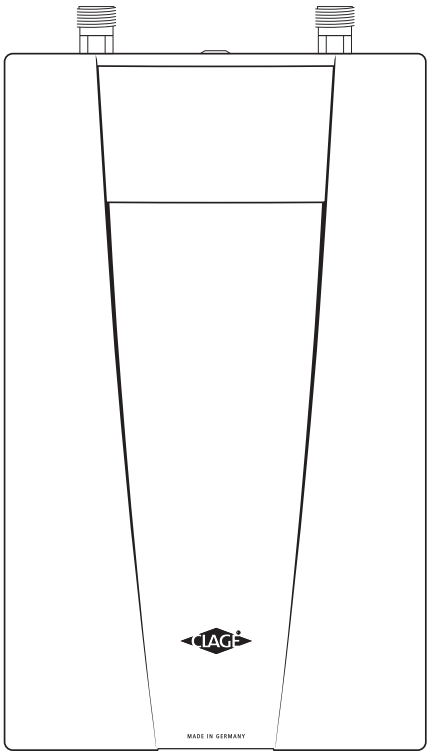

Přístroj CDX-U je tlakový průtokový ohřívač řízený mikroprocesorem, určený k místnímu ohřevu vody pro jedno nebo více odběrových míst.

Elektronika reguluje příkon v závislosti na zvolené výstupní teplotě, příslušné vstupní teplotě a průtokovém množství, a dosahuje tak s přesností na stupeň nastavené teploty, kterou udržuje na konstantní úrovni i při kolísání tlaku.

Výstupní teplota teplé vody je z výroby nastavena na 50 °C. Toto přednastavení může v přístroji změnit odborník, a to v rozsahu od cca 30 °C do 60 °C. V případě nižší vstupní teploty a vysokého průtoku může být toto příčinou, že se přednastavené výstupní teploty nedosáhne.

Výstupní teplotu lze pak zvýšit snížením průtoku vody na armatuře.

Průtokový ohřívač lze provozovat v kombinaci s externím přednostním relé pro elektronické průtokové ohřívače nebo připraveným zařízením s přednostním relé k paralelnímu propojení přístroje s elektrickým sporákem (podrobnosti viz návod k montáži).

Popis zariadenia

Prietokový ohrievač vody CDX-U je mikroprocesorom riadený, tlakuvzdorný prietokový ohrievač pre decentralizovanú prípravu teplej vody na jednom alebo viacerých odberových miestach.

Elektronika reguluje príkon v závislosti na zvolenej výstupnej teplote, príslušnej vstupnej teplote a prietokovom množstve, aby sa na stupeň presne dosiahlo nastavenej teploty a udržalo ju pri tlakových výkyvoch konštantnú.

Vo výrobnom závode je výstupná teplota teplej vody prednastavená na 50 °C. Toto prednastavenie môže byť odborníkom v zariadení zmenené v rozsahu medzi cca 30 °C a 60 °C. Pri studenej prívodnej teplote a vysokom prietokovom množstve sa môže, kvôli prekročeniu výkonnostnej hranice, stať, že sa prednastavená výstupná teplota nedosiahne.

Znížením množstva teplej vody na armatúre sa môže výstupná teplota zvýšiť.

Prietokový ohrievač vody sa môže prevádzkovať v kombinácii s externým odpojovacím relé (odľahčenie záťaže) pre elektronické prietokové ohrievače vody alebo pripraveným boxom pre odľahčenie záťaže na paralelné pripojenie zariadenia s elektromechanickým elektrickým šporákom (detaily pozri Montážny návod).

3 Čištění a péče o přístroj

- Plastové povrchy a sanitární armatury otírejte pouze vlhkým hadrem a nepoužívejte abrazivní čisticí prostředky nebo prostředky obsahující rozpouštědla.
- Chcete-li si zajistit správnou dodávku vody, měli byste pravidelně kontrolovat a čistit odběrové armatury (provzdušňovač průtoku vody a ruční sprchy). Chcete-li si zajistit trvale bezvadnou funkčnost a provozní spolehlivost, resp. bezpečnost, nechávejte každé tři roky autorizovanou specializovanou firmou kontrolovat elektroinstalační a vodovodní součásti.

Čistenie a ošetrovanie

- Utrite umelohmotné povrchy a sanitárne armatúry len vlhkou handrou a nepoužívajte žiadne agresívne čistiace prostriedky a prostriedky obsahujúce riedidlá.
- Aby zariadenie dodávalo spoľahlivo množstvo a teplotu vody musia sa odberové armatúry (Úsporný regulátor a ručné sprchy) v pravidelných intervaloch odskrutkovať a vyčistiť. Každé tri roky nechajte skontrolovať autorizovaným odborným servisným strediskom elektrické a vodovodné konštrukčné diely, aby bola vždy zaručená bezporuchová funkcia a prevádzková bezpečnosť.

Odvzdušnění po provedení údržby

Průtokový ohřívač CDX-U je vybaven automatickou detekcí vzduchových bublin, která zabraňuje nechtěnému běhu na sucho. Navzdory tomu je nutné přístroj před prvním uvedením do provozu odvzdušnit. Po každém vyprázdnění (např. po práci na vodovodní instalaci, v případě nebezpečí zamrznutí nebo po opravách přístroje) je třeba přístroj před opětovným uvedením do provozu nově odvzdušnit.

1. Odpojte průtokový ohřívač od sítě: vypněte pojistky.
2. Odšroubujte provzdušňovač průtoku vody odběrové armatury a nejprve otevřete kohoutek studené vody, čímž vodovodní potrubí propláchnete a zamezíte znečištění přístroje nebo provzdušňovače průtoku vody.
3. Poté několikrát otevřete a zavřete příslušný kohoutek teplé vody, dokud z potrubí nebude vycházet žádný vzduch a průtokový ohřívač tak bude odvzdušněn.
4. Teprve poté můžete opětovně zapnout přívod elektrického proudu do průtokového ohřívače a našroubovat provzdušňovač průtoku vody.
5. Po 10 sekundách nepřetržitého průtoku vody aktivuje přístroj ohřev.

Odvzdušnenie po údržbárskych prácach

Prietokový ohrievač vody CDX-U je vybavený automatickým rozpoznaním vzduchových bublín, čím sa predchádza chodu nasucho nedopatrením. Aj tak musí byť zariadenie pred prvým uvedením do prevádzky odvzdušnené. Po každom vyprázdnení (napr. po práci na vodovodnej inštalácii, v prípade nebezpečenstva zamrznutia alebo po opravách zariadenia) musí byť zariadenie pred opätovným uvedením do prevádzky znova odvzdušnené.

1. Odpojte prietokový ohrievač vody od siete: Vypnite poistky.
2. Odskrutkujte Úsporný regulátor na odberovej armatúre a otvorte najskôr odberový kohútik studenej vody, aby sa prepláchlo vodné potrubie a zabránilo sa prípadnému znečisteniu zariadenia alebo Úsporný regulátor.
3. Potom niekoľkokrát otvorte a zatvorte príslušný odberový kohútik teplej vody, až kým z potrubia neprestane vychádzať vzduch a ohrievač vody nie je odvzdušnený.
4. Až potom môžete znova pripojiť prívod elektrického prúdu k prietokovému ohrievaču vody a naskrutkovať Úsporný regulátor.
5. Po 10 sekundách nepretržitého prietoku vody aktivuje zariadenie ohrev.

5 Pomoc při problémech a zákaznický servis

Průtokový ohřívač CDX-U byl pečlivě vyroben a před odesláním několikrát zkontrolován. Případné problémy jsou často způsobeny maličkostmi. Nejprve vypněte a znovu zapněte pojistky, čímž se elektronika »resetuje«. Poté zkontrolujte, zda nejste schopni problém vyřešit sami pomocí následující tabulky. Předejdete tak nákladům na zbytečnou práci zákaznického servisu.

Opravy smějí provádět pouze autorizované specializované firmy.

Nelze-li chybu přístroje pomocí této tabulky odstranit, obraťte se laskavě na ústřední zákaznický servis firmy CLAGE. Mějte připraveny údaje uvedené na typovém štítku přístroje!

Problém	Příčina	Náprava
Voda zůstává studená	Aktivovala se domovní pojistka	Vyměňte nebo zapněte pojistku
	Aktivoval se bezpečnostní omezovač teploty a tlaku (STDB)	Nechejte STDB zapnout zákaznickým servisem
Zeslabuje se průtok teplé vody	Znečištěná nebo zvápenatělá výstupní armatura	Vyčistěte provzdušňovač průtoku vody, sprchovou hlavici nebo sítka
	Znečištěné nebo zvápenatělé sítko vstupního filtru	Nechejte odborníkem vyčistit sítko filtru
Nelze dosáhnout zvolené teploty	Příliš velký průtok vody	Snižte průtok vody na armatuře
Zdá se vám, že zvolená teplota je příliš nízká	Příliš nízká nastavená teplota	Nechejte nastavenou teplotu zvýšit odborníkem
Zdá se vám, že zvolená teplota je příliš vysoká	Příliš vysoká nastavená teplota	Nechejte nastavenou teplotu snížit odborníkem

CLAGE Sobotka

Zálesí 1118
CZ - 73571 Dětmarovice

Tel.: 596 550 207
Fax: 596 513 476

E-mail: info@clagesobotka.cz
Internet: www.clagesobotka.cz

CLAGE GmbH
Ústřední zákaznický servis

Pirolweg 1–5
21337 Lüneburg
Deutschland

Tel.: (+49) 4131 89 01-40
Fax: (+49) 4131 89 01-41

E-Mail: service@clage.de

...wirtschaftlich warmes Wasser.

D 2
GB 2
CZ 50
SK 50

Elektronischer Durchlauferhitzer CDX 11-U

Montageanleitung für den Fachhandwerker

Elektronicky řízený průtokový ohřívač CDX 11-U

Instalační pokyny pro odborníky

03.10

2 Obsah

1. Přehled . . . . . Strana 50
2. Obsah 51
3. Ekologie a recyklace 51
4. Bezpečnostní upozornění 52
5. Technické údaje 53
6. Příklad instalace 54
7. Instalace . . . . . 55 – 56
8. Elektrické připojení (provádějí pouze odborníci) . . . 57 – 59
9. První uvedení do provozu . . . . . 60 – 61
10. Poznámky 62
11. Montážní šablona 63

Příloha »Návod k použití pro uživatele«

1. Bezpečnostní upozornění 22
2. Popis přístroje 23
3. Čištění a péče o přístroj 23
4. Použití 24
5. Pomoc při problémech a zákaznický servis 25
6. Poznámky 27

Obsah

1. Prehľad . . . . . Strana 50
2. Obsah 51
3. Životné prostredie a recyklácia 51
4. Bezpečnostné upozornenia 52
5. Technické údaje 53
6. Príklad inštalácie 54
7. Inštalácia . . . . . 55 – 56
8. Elektrická prípojka (len pre odborníka) . . . . . 57 – 59
9. Prvé uvedenie do prevádzky . . . . . 60 – 61
10. Poznámky 62
11. Montážna šablóna 63

Príloha »Návod na použitie pre užívateľa«

1. Bezpečnostné upozornenia 22
2. Popis zariadenia 23
3. Čistenie a ošetrovanie 23
4. Používanie 24
5. Svojpomoc pri problémoch a zákaznícky servis 26
6. Poznámky 27

3 Ekologie a recyklace

Výrobek byl vyvinut a vyroben z kvalitních materiálů a komponent, které lze recyklovat a opětovně využít. Tento symbol na výrobcích nebo průvodních dokumentech znamená, že elektrické a elektronické výrobky je nutné na konci životnosti zlikvidovat odděleně od domácího odpadu. Tyto výrobky laskavě odevzdejte komunální sběrně odpadu, resp. sběrnému dvoru, které zajistí jejich bezplatné zpracování, zpětné získání využitelných surovin a recyklaci. Řádná likvidace tohoto výrobku slouží k ochraně životního prostředí a předchází možným škodlivým účinkům pro člověka a přírodu, jež by mohly vyplývat z nesprávné manipulace s přístroji na konci jejich životnosti. Přesnější informace o nejbližší sběrně odpadu, resp. recyklačním dvoru získáte u správy své obce. Zákazníci obchodů: chcete-li zlikvidovat elektrické a elektronické přístroje, kontaktujte svého prodejce nebo dodavatele. Poskytnou vám další informace. Tento symbol platí jen v Evropské unii.

Životné prostredie a recyklácia

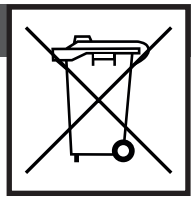

Váš výrobok bol vyvinutý a zhotovený z veľmi hodnotných materiálov a komponentov, ktoré sú recyklovateľné a opätovne použiteľné. Tento symbol na výrobkoch a / alebo sprievodných dokumentoch znamená, že elektrické a elektronické výrobky sa musia ku koncu svojej životnosti zlikvidovať oddelene od domového odpadu. Odovzdajte prosím tieto výrobky pre úpravu, spätné získanie surovín a recykláciu do zriadených komunálnych zberní resp. zberných dvorov, ktoré tieto zariadenia bezplatne preberú. Správna likvidácia tohto výrobku slúži životnému prostrediu a zabraňuje možným škodlivým účinkom na človeka a životné prostredie, ktoré by mohli vyplývať z neodbornej manipulácie so zariadením ku koncu životnosti. Presnejšie informácie o najbližšej zberni resp. recyklačnom dvore sa dozviete u správy Vašej obce. Obchodní zákazníci: Ak chcete zlikvidovať elektrické a elektronické zariadenia, skontaktujte sa prosím s Vaším obchodníkom alebo dodávateľom. Tieto majú pre Vás pripravené ďalšie informácie. Tento symbol je platný len v Európskej únii.

4 Bezpečnostní upozornění

Montáž, první uvedení do provozu a údržbu tohoto přístroje smějí provádět pouze specializované firmy, které jsou při tom plně zodpovědné za dodržování platných norem a instalačních předpisů. Neručíme za škody, které vzniknou nedodržením tohoto návodu!

- Přístroj používejte pouze po provedení jeho správné instalace a je-li v bezchybném technickém stavu!
- Přístroj je vhodný pouze k domácímu použití nebo k podobným účelům v uzavřených místnostech chráněných před zamrznutím. Smí se používat jen k ohřevu pitné vody. Není schválen pro provoz s předehřátou vodou.
- Přístroj nesmí být nikdy vystaven mrazu.
- Přístroj musí být trvale a spolehlivě uzemněn.
- Specifický odpor vody nesmí klesnout pod minimální hodnotu uvedenou na typovém štítku.
- Tlak vody nesmí nikdy překročit maximální hodnotu uvedenou na typovém štítku.
- Před prvním uvedením do provozu i po každém vyprázdnění (např. v důsledku prací na vodovodní instalaci, v případě nebezpečí zamrznutí nebo při provádění údržby) je třeba přístroj řádně odvzdušnit dle pokynů uvedených v návodu.
- Přístroj nikdy neotevírejte, aniž byste předtím trvale přerušili přívod elektrického proudu do přístroje.
- Na přístroji, vedeních elektrického proudu či vody neprovádějte technické změny.
- Dbejte na to, že zejména děti mohou vodu o teplotě přes cca 43°C vnímat jako horkou, což může vyvolat pocit popálení. Pamatujte na to, že po delším průtoku se odpovídajícím způsobem zahřívají také armatury.
- Vstupní teplota vody nesmí být vyšší než 30 °C.
- V případě poruchy ihned vypněte pojistky. Při netěsnostech na přístroji okamžitě uzavřete přívod studené vody. Poruchy nechávejte odstranit pouze zákaznickým servisem výrobce nebo autorizovanou specializovanou firmou.
- Tento přístroj není určen k použití osobami (včetně dětí) s omezenými fyzickými, smyslovými nebo duševními schopnostmi nebo osobami s nedostatkem zkušeností nebo vědomostí, leda že by na ně dohlížela osoba odpovědná za jejich bezpečnost nebo by od ní obdržely pokyny, jak přístroj používat. Děti by měly být pod dozorem, aby se zajistilo, že si s přístrojem nebudou hrát.

Bezpečnostné upozornenia

Montáž, prvé uvedenie do prevádzky a údržbu tohto zariadenia smie vykonávať len autorizované odborné servisné stredisko, ktoré bude zodpovedné za dodržanie platných noriem a inštalačných predpisov. Nepreberáme žiadne ručenie za škody, vzniknuté nedodržaním tohto návodu!

- Zariadenie sa smie používať len po vykonaní správnej inštalácie a len ak je v technicky bezchybnom stave.
- Zariadenie je určené výhradne na domáce použitie a podobné účely v uzavretých miestnostiach, kde teplota nepoklesne pod bod mrazu, a smie sa používať len na ohrev pitnej vody. Nie je schválený pre prevádzku s predhriatou vodou.
- Zariadenie nesmie byť nikdy vystavené mrazu.
- Zariadenie musí byť trvalo a spoľahlivo uzemnené.
- Minimálny špecifický odpor vody, uvedený na typovom štítku, nesmie byť nižší.
- Maximálny tlak vody, uvedený na typovom štítku, sa nesmie nikdy prekročiť.
- Pred prvým uvedením do prevádzky ako aj po každom vyprázdnení (napr. počas prác na vodovodnej inštalácii, v prípade nebezpečenstva zamrznutia alebo údržby) musí byť zariadenie správne odvzdušnené podľa inštrukcií v návode.
- Zariadenie sa nesmie nikdy otvárať, pokiaľ predtým nebol trvale odpojený prívod elektrického prúdu k zariadeniu.
- Na zariadení alebo na elektrických a vodovodných potrubiach sa nesmú vykonávať žiadne technické zmeny.
- Je potrebné mať na zreteli, že teploty vody presahujúce cca 43°C sú predovšetkým u detí pociťované ako horúce a môžu spôsobiť pocit popálenia. Majte na pamäti, že po dlhšej dobe prietoku sa aj armatúry veľmi zahrejú a stanú horúcimi.
- Vstupná teplota vody nesmie byť vyššia ako 30 °C.
- V prípade poruchy okamžite vypnite poistky. V prípade netesnosti zariadenia uzatvorte okamžite prívodné vedenie studenej vody. Poruchu nechajte odstrániť len zákazníckym servisom alebo autorizovaným odborným servisným strediskom.
- Toto zariadenie nie je určené pre používanie osobami (vrátane detí) s obmedzenými fyzickými, senzorickými alebo mentálnymi schopnosťami, prípadne s nedostatkom skúseností a/alebo znalostí, pokiaľ nebudú pod dozorom alebo nedostanú pokyny týkajúce sa používania zariadenia osobou, ktorá je zodpovedná za ich bezpečnosť. Deti musia byť pod dozorom, aby sa zaručilo, že sa so zariadením nebudú hrať.

5 Technické údaje

Typ	CDX 11-U	Typ
Obj. č.	26113	Objed. čís.
Jmenovitý výkon (jmenovitý proud)	11 kW / 16 A	Menovitý výkon (menovitý prúd)
Elektrické připojení	3/PE 380..415 V AC	Elektrická prípojka
Minimální průřez vodiče	1,5 mm^2	Prierez vodičov, najmenej
Teplovodní výkon (l/min.) max. při Δt = 33 K	4,8	Výkon teplej vody (l/min) max. pri Δt = 33 K
Jmenovitý obsah	0,3 l	Menovitý objem
Konstrukce	Uzavřená, jmenovitý přetlak 1 MPa (10 barů) / uzatvorená, 1 MPa (10 bar) menovitý pretlak	Typ konštrukcie
Systém ohřevu	Neizolovaný vodič IES® / Neizolovaný vodič IES®	Ohrievací systém
Oblast použití při 15 °C: spec. odpor vody spec. elektrická vodivost	 ≥ 1000 Ωcm ≤ 100 mS/m	Rozsah použitia pri 15 °C: Špecifický odpor vody Špecifická elektrická vodivosť
Vstupní teplota	≤ 30 °C	Vstupná teplota
Zapínací – maximální průtok	2,0 – 5,0 l/min [2]	Zapínací prietok – max. prietok
Tlaková ztráta	0,2 baru při / pri 2,5 l/min. 1,3 baru při / pri 9,0 l/min. [3]	Strata tlaku
Výstupní teplota	50 °C (lze interně změnit v rozmezí 30 – 60 °C) 50 °C (s možnosťou nastavenia 30 – 60 °C)	Výstupná teplota
Přípojka vody	G 3/8"	Vodná prípojka
Hmotnost (s vodní náplní)	1,9 kg	Hmotnosť (naplnený vodou)
Třída ochrany dle VDE	I	Trieda ochrany podľa VDE
Krytí/bezpečnost	IP24 CE	Druh krytia / Ochrana

1) Smíšená voda
2) Průtok omezen, aby se dosáhlo optimálního zvýšení teploty
3) Bez regulátoru průtočného množství

1) Zmiešaná voda
2) Obmedzený prietok na dosiahnutie optimálneho zvýšenia teploty
3) Bez regulátora prietokového množstva

Instalace s beztlakovou armaturou: / *Inštalácia s beztlakovou armatúrou:*

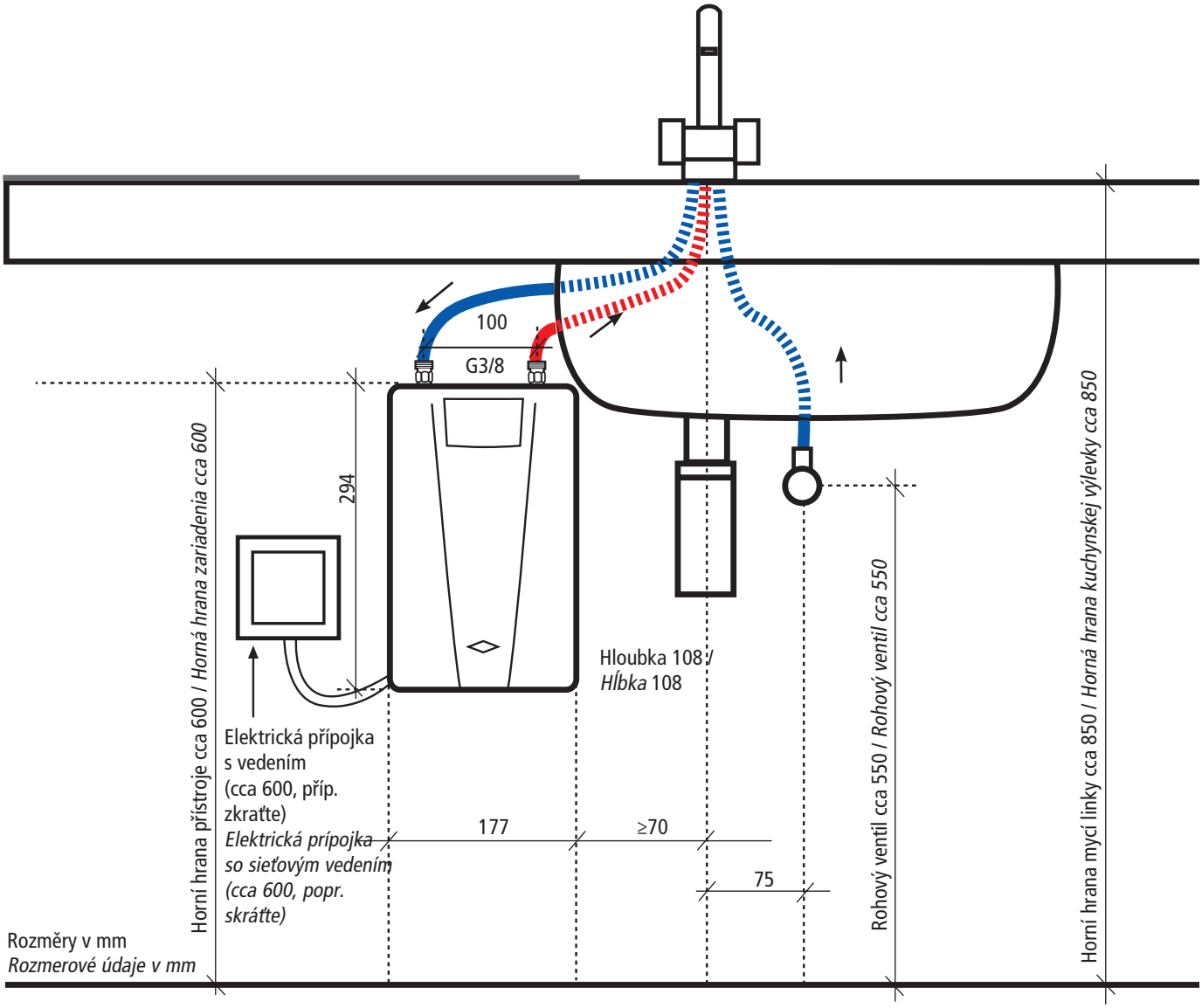

Instalace s tlakovou armaturou: / *Inštalácia s tlakovou armatúrou:*

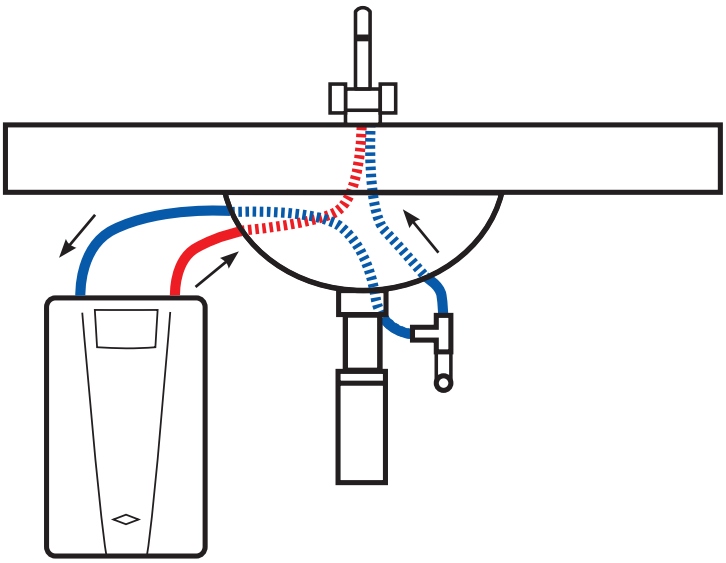

Dodržujte:

- **VDE 0100**
- **EN 806-2**
- **Ustanovení místních dodavatelů elektřiny a vody**
- **Údaje na typovém štítku**
- **Technické údaje**

Místo montáže

- Přístroj instalujte jen do místností chráněných před zamrznutím. Přístroj nesmí být nikdy vystaven mrazu.
- Přístroj je určen k montáži pod linku a musí se instalovat do svislé polohy tak, aby se přípojky vody nacházely nahoře.
- Přístroj odpovídá krytí IP 24.
- Chcete-li předejít tepelným ztrátám, měla by být vzdálenost mezi průtokovým ohřívačem a odběrným místem co nejmenší.
- Na přívodu by měl být nainstalován uzavírací ventil pro případ provádění údržby. Přístroj musí být přístupný za účelem provádění údržby.
- Používat lze vodovodní potrubí z mědi nebo oceli. Plastové potrubí se smí používat pouze tehdy, pokud odpovídá normě DIN 16893 řady 2. Vedení teplé vody musejí být tepelně izolována.
- Specifický odpor vody musí při 15 °C činit nejméně 1000 Ω cm. Specifický odpor zjistíte od svého dodavatele vody.

Musí sa dodržiavať:

- **VDE 0100**
- **EN 806-2**
- **Ustanovenia miestneho elektrorozvodného a vodárenského podniku**
- **Údaje na typovom štítku**
- **Technické údaje**

Miesto montáže

- Zariadenie sa smie inštalovať len v miestnostiach, kde teplota nepoklesne pod bod mrazu. Zariadenie nesmie byť nikdy vystavené mrazu.
- Zariadenie je dimenzované pre montáž pod stôl a musí sa nainštalovať zvisle s hore umiestnenými vodnými prípojkami.
- Zariadenie zodpovedá druhu krytia IP 24.
- Za účelom obmedzenia tepelných strát by mala byť vzdialenosť medzi prietokovým ohrievačom a odberovým miestom podľa možnosti čo najmenšia.
- Pre údržbárske práce by mal byť v prívode nainštalovaný uzavierací ventil. Pre účely údržby musí byť zariadenie prístupné.
- Môžu sa použiť vodovodné potrubia z medi alebo ocele. Umelohmotné rúrky sa smú použiť len vtedy, keď zodpovedajú DIN 16893, rad 2. Vodovodné potrubia sa musia opatriť tepelnou izoláciou.
- Špecifický odpor vody musí byť pri 15 °C najmenej 1000 Ω cm. Na špecifický odpor vody sa môžete spýtať u Vášho vodárenského podniku.

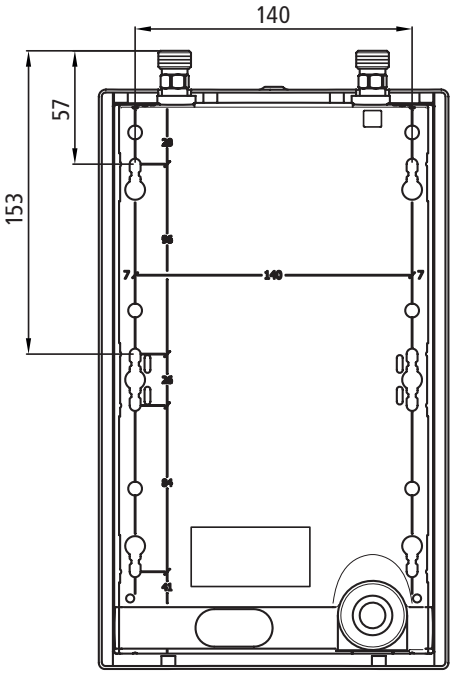

Připevnění přístroje

1. Před instalací důkladně propláchněte přívodní potrubí, abyste z něj odstranili nečistoty.
2. Přidržte přístroj na stěně, poté pomocí malých drážek na hranách pouzdra nakreslete na stěnu nahoře a dole, vpravo a vlevo značky pro vrtání (viz obrázek).
3. Horní a dolní značku vzájemně svisle spojte (A–A).
4. Pravou a levou značku vzájemně vodorovně spojte (B–B).
5. Na průsečících těchto čar leží vrtací body.
6. Vrtákem 6 mm vyvrtejte otvory. Vsaďte do nich dodané hmoždinky a šrouby. Šrouby musejí přečnívat o 5 mm.
7. Zavěste přístroj za závěsné otvory na jeho zadní straně tak, aby správně zapadl.

Upevnenie zariadenia

1. Prívodné potrubie vody pred inštaláciou dôkladne prepláchnite, aby sa odstránili nečistoty z potrubí.
2. Držte zariadenie na stene a potom označte hore a dole, vpravo a vľavo v malých vybraniach na hrane telesa vŕtacie čiary (pozri obrázok).
3. Horné a dolné značky vertikálne navzájom prepojte (A-A).
4. Pravé a ľavé značky horizontálne navzájom prepojte (B-B).
5. Priesečníky týchto čiar sú body vŕtania.
6. Pomocou vrtáka 6 mm vyvŕtajte otvory. Nasaďte spolu dodané hmoždinky a skrutky. Skrutky musia 5 mm vyčnievať.
7. Zaveste zariadenie za zavesovacie otvory na zadnej strane a nechajte ho zaskočiť.

Montáž přístroje

1. Připojte vodovodní přípojná vedení k přípojkám přístroje. Použijte 3/8" těsnění.
2. Několikrát otevřete a zavřete příslušný kohoutek teplé vody, dokud z potrubí nebude vycházet žádný vzduch a průtokový ohřívač tak bude odvzdušněn.

Montáž zariadenia

1. Pripojte vododovodné potrubie na vodné prípojky zariadenia. Použite k tomu tesnenie 3/8".
2. Príslušný odberový kohútik teplej vody niekoľkokrát otvorte a zatvorte, až kým z potrubia neprestane vychádzať vzduch a ohrievač vody nie je odvzdušnený.

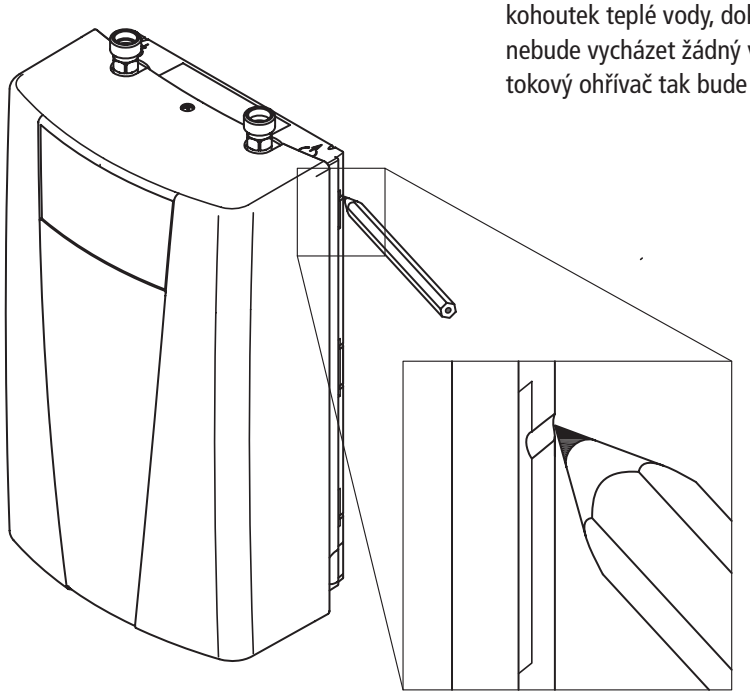

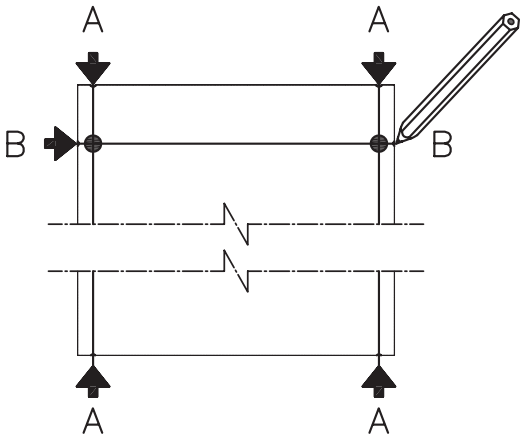

8 Elektrické připojení (provádějí pouze odborníci) / Elektrická prípojka (len pre odborníka)

Schéma zapojení /
Schéma zapojenia

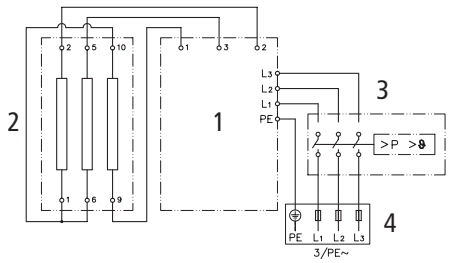

1 Elektronika / Elektronika

2 Topný prvek/ Vyhrievací článok

3 Bezpečnostní omezovač tlaku a bezpečnostní omezovač teploty / Bezpečnostný obmedzovač tlaku a bezpečnostný obmedzovač teploty

4 Svorkovnice / Svorkovnica

Dodržujte:

- **VDE 0100**
- **EN806-2**
- **Ustanovení místních dodavatelů elektřiny a vody**
- **Údaje na typovém štítku**
- **Technické údaje**
- **Připojte přístroj k ochrannému vodiči!**

Musí sa dodržiavať:

- **VDE 0100**
- **EN806-2**
- **Ustanovenia miestneho elektrorozvodného a vodárenského podniku**
- **Údaje na typovom štítku**
- **Technické údaje**
- **Pripojte zariadenie na ochranný vodič!**

Stavební předpoklady

- Přístroj musí být trvale připojen k pevně položeným vedením. Přístroj musí být připojen k ochrannému vodiči. Maximální průřez kabelu činí 6 mm^2.
- Elektrická vedení musejí být v bezvadném stavu a po montáži se musí zabezpečit před nežádoucím náhodným dotykem.
- Na straně instalace musí být zřízeno všepólové odpojovací zařízení se šířkou rozevření kontaktů nejméně 3 mm na pól (např. prostřednictvím pojistek).
- Za účelem zajištění přístroje musí být namontován pojistný prvek na ochranu vedení s vypínacím proudem přizpůsobeným jmenovitému proudu přístroje.

Konštrukčné podmienky

- Zariadenie musí byť trvalo pripojené na pevne položené potrubia. Zariadenie sa musí pripojiť na ochranný vodič. Maximálny prierez kábla 6 mm^2.
- Elektrické vedenia sa musia nachádzať v bezchybnom stave a po montáži sa musia zabezpečiť pred nežiaducim náhodným dotykom.
- Na strane inštalácie musí byť k dispozícii všepólový prerušovač obvodu s otvorením kontaktov najmenej 3 mm pre každý pól (napr. poistky).
- Pre zabezpečenie zariadenia je potrebné namontovať poistkový ochranný prvok pre ochranu vedenia s vypínacím prúdom prispôsobeným menovitému prúdu zariadenia.

Přednostní relé (odlehčení zátěže)/ krabice s přednostním relé

Při připojování dalších přístrojů na třífázový proud doporučujeme použít elektrobox s přednostním relé CLAGE (obj. č. 82260). Alternativně lze na vnější vodič L2 připojit přednostní relé pro elektronické průtokové ohřívače (obj. č. CLAGE 82250).

Odpojovacie relé (odľahčenie záťaže) / box pre odľahčenie záťaže

Keď sú zapojené ďalšie trojfázové prístroje, doporučujeme použitie boxu pre odľahčenie záťaže CLAGE (čís. art. 82260). Alternatívne sa na vonkajší vodič L_2 môže pripojiť odpojovacie relé (odľahčenie záťaže) (CLAGE, čís. art. 82250) pre elektronické prietokové ohrievače.

8 Elektrické připojení (provádějí pouze odborníci)

Zhotovení elektrické přípojky

Před připojením přístroje k elektrické síti se ujistěte, zda je napájení vypnuté!

Elektrická přípojka pomocí nástěnné instalační krabice

Přístroj se k instalační krabici připojuje pomocí předem nainstalovaného přípojného vedení. V případě potřeby za tímto účelem vylomte jednu ze tří kabelových průchodek (vpravo, vlevo nebo dole na přístroji).

Alternativní druh elektrické přípojky: Připojení k pevně položenému vedení

Pokud by kvůli podmínkám na místě bylo možné připojení pouze k pevně položenému vedení, postupujte následovně.

Upozornění: Jestliže to stavební předpoklady umožňují, doporučujeme použít průřez vedení 2,5 mm².

1. *Odmontujte přípojné vedení osazené na přístroji.*
2. *Odizolujte pevně položené vedení pláště tak, abyste mohli kabel s opláštěním protáhnout průchodkou na ochranu proti stříkající vodě do přístroje až po odlehčení tahu. Následně kabel zaveďte skrz průchodku na ochranu proti stříkající vodě do přístroje tak, aby bylo pomocí odlehčení tahu možné bezpečně zafixovat plášť kabelu. V případě potřeby vylomte jednu ze tří kabelových průchodek (vpravo, vlevo nebo dole na přístroji). Průchodka na ochranu proti stříkající vodě zabraňuje vniknutí vody do přístroje podél přípojného vedení. Ochranná průchodka se musí použít!*
3. *Namontujte odlehčení tahu. Odlehčení tahu je nezbytné použít!*
4. *Odizolujte kabel a připojte jej k připojovacím svorkám dle schématu zapojení uvedeného na obrázku. Přístroj musí být připojen k ochrannému vodiči.*

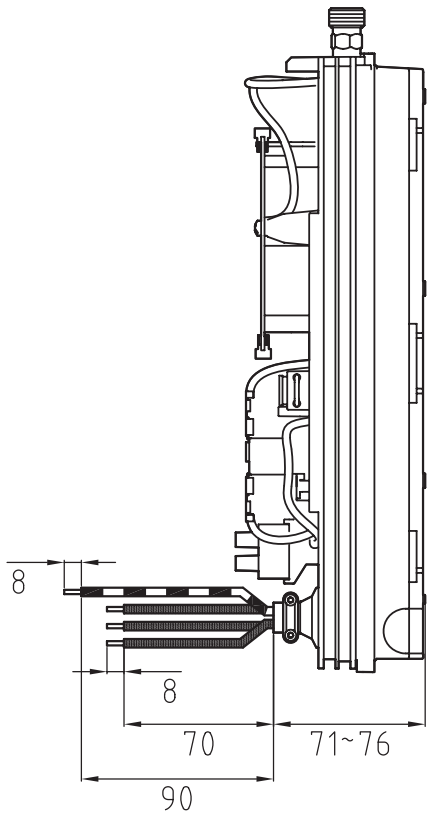

Elektrická prípojka (len pre odborníka)

Zhotovenie elektrickej prípojky

Pred pripojením zariadenia na elektrickú sieť sa presvedčte, že je vypnuté prúdové napájanie!

Elektrická prípojka so zásuvkou pre pripojenie na stenu

Zariadenie sa pripojí cez jestvujúce prípojné vedenie na pripojovaciu zásuvku zariadenia. Na tento účel vylomte v prípade potreby jednu z troch káblových priechodiek (vpravo, vľavo alebo dole na zariadení).

Alternatívny druh elektrickej prípojky: Pripojenie na pevne položené vedenie

Ak je na základe miestnych predpokladov možné pripojenie len na pevne položené vedenie, postupujte nasledovne.

Upozornenie: Ak to konštrukčné podmienky umožňujú, doporučujeme prierez vodiča 2,5 mm².

1. *Demontujte jeden z predpripravených vstupných otvorov pre kábel.*
2. *Odizolujte pevne položené vedenie tak, aby bolo možné do zariadenia zaviesť kábel s opláštením cez priechodku s ochranou proti striekajúcej vode až po odľahčenie od ťahu. Nakoniec zaveďte kábel cez priechodku s ochranou proti striekajúcej vode do zariadenia tak, aby bolo možné plášť kábla bezpečne fixovať s odľahčením od ťahu. V prípade potreby vylomte jednu z troch káblových priechodiek (vpravo, vľavo alebo dole na zariadení). Priechodka s ochranou proti striekajúcej vode zabráni preniknutiu vody do zariadenia pozdĺž prípojného vedenia. Ochranná priechodka sa musí používať!*
3. *Namontujte odľahčenie od ťahu. Odľahčenie od ťahu sa musí používať!*
4. *Odizolujte káble a pripojte ich na pripojovacie svorky podľa vyobrazenej schémy zapojenia. Pripojte zariadenie na ochranný vodič.*

8 Elektrické připojení (provádějí pouze odborníci)

5. *Po připojení k elektrickému rozvodu, připevněte kryt přístroje. Dávejte při tom pozor, abyste mezi kryt a spodní díl ohřívače neskřípnuli propojovací kabel displeje.*

Elektrická prípojka (len pre odborníka)

5. *Po vykonanom elektrickom pripojení namontujte kryt zariadenia. Dbajte pri tom na to, aby nebol zovretý pripojovací kábel k displeju zariadenia medzi kryt a spodný diel telesa.*

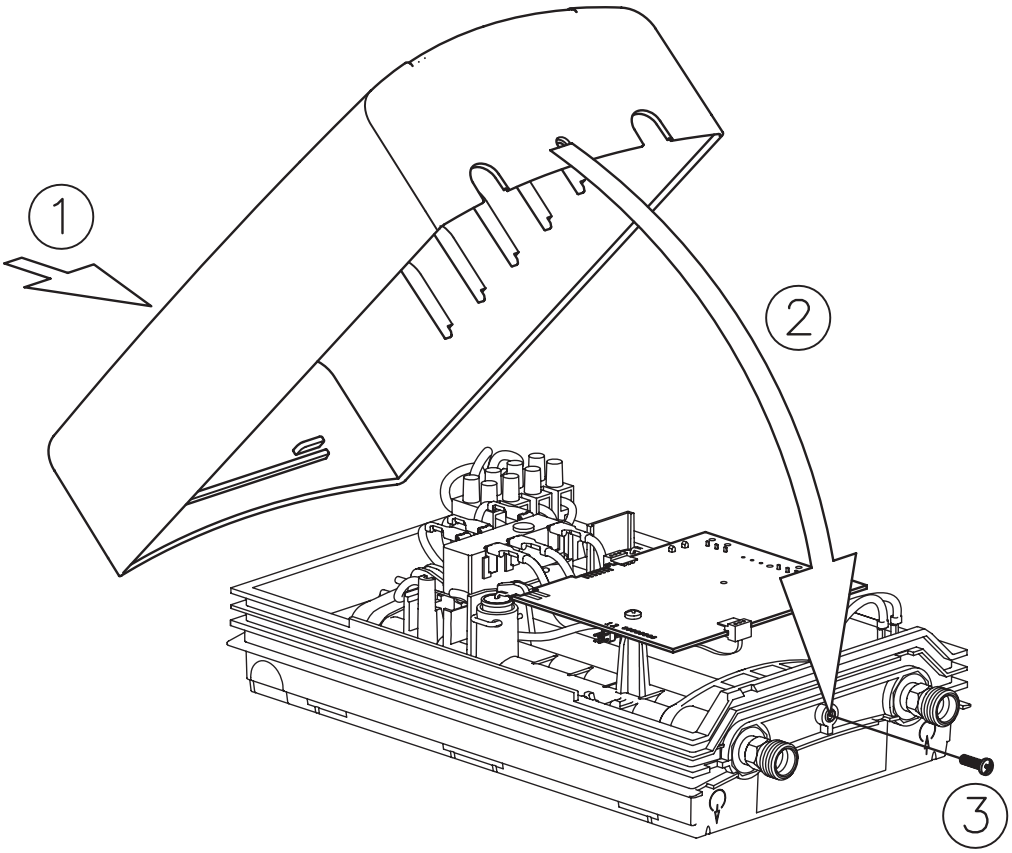

9 První uvedení do provozu

1. **Před elektrickým připojením naplňte vodovodní potrubí a přístroj vodou několikanásobným pomalým otevřením a zavřením kohoutku teplé vody a zcela je odvzdušněte. Po každém vyprázdnění (např. po práci na vodovodní instalaci, v případě nebezpečí zamrznutí nebo po opravách přístroje) je třeba přístroj před opětovným uvedením do provozu nově odvzdušnit.**
2. Zapněte přívod elektrického proudu do přístroje.
3. Otevřete kohoutek teplé vody. Zkontrolujte funkčnost průtokového ohřívače.
4. Seznamte uživatele s používáním ohřívače a předejte mu návod k použití.
5. Vyplňte registrační kartu o odešlete ji na adresu ústředního zákaznického servisu nebo si svůj přístroj zaregistrujte online na našich webových stránkách www.clage.de.

Nelze-li průtokový ohřívač uvést do provozu, nejprve zkontrolujte, zda se při přepravě neaktivoval bezpečnostní omezovač teploty a tlaku (STDB). Za tímto účelem otevřete kryt přístroje a případně aktivujte STDB stisknutím aktivačního tlačítka.

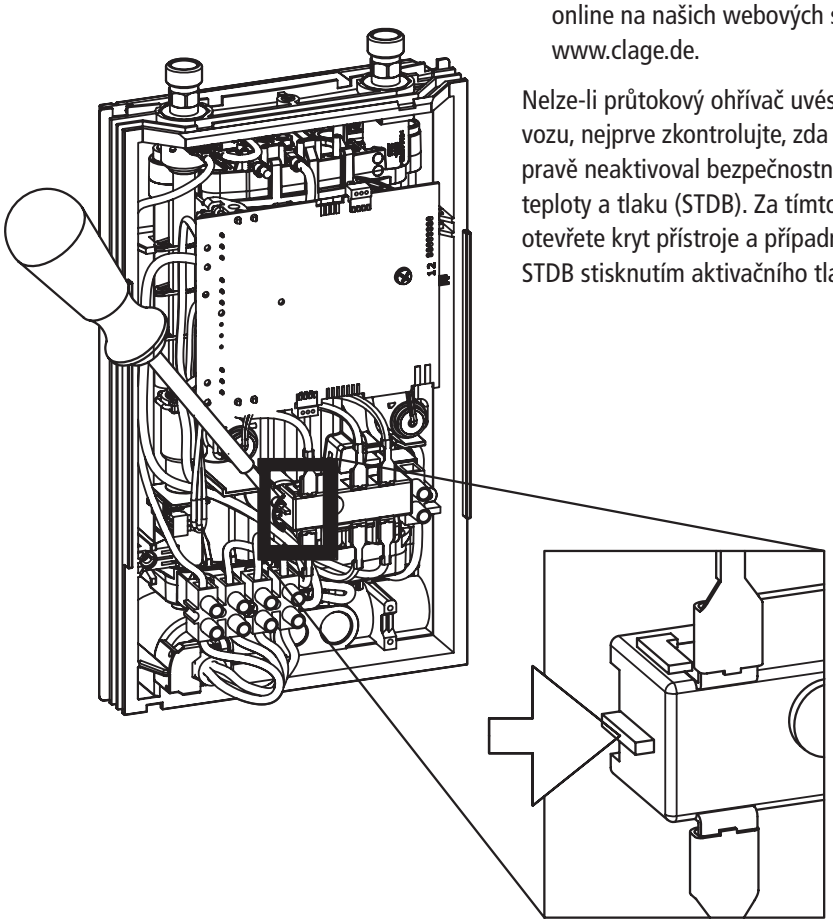

Prvé uvedenie do prevádzky

1. **Pred elektrickým pripojením naplňte vodovodné potrubia a zariadenie vodou niekoľkonásobným pomalým otvorením a zatvorením odberového kohútika teplej vody; tak ich úplne odvzdušnite. Po každom vyprázdnení (napr. po práci na vodovodnej inštalácii, v prípade nebezpečenstva zamrznutia alebo po opravách zariadenia) musí byť zariadenie pred opätovným uvedením do prevádzky znova odvzdušnené.**
2. Zapnite prívod elektrického prúdu do zariadenia.
3. Otvorte odberový kohútik teplej vody. Skontrolujte funkčnosť prietokového ohrievača.
4. Vysvetlite užívateľovi, ako prietokový ohrievač vody pracuje a dajte mu Návod na použitie.
5. Vyplňte registračný list a odošlite ho na Centrálny zákaznícky servis (Zentralkundendienst) alebo zaregistrujte Vaše zariadenie online na našej domovskej stránke www.clage.de.

Ak sa prietokový ohrievač nedá uviesť do prevádzky, skontrolujte najskôr, či počas prepravy nezareagoval bezpečnostný obmedzovač teploty a tlaku (STDB). Pre tento účel otvorte kryt zariadenia a popr. STDB stlačením spúšťacieho tlačidla aktivujte.

Upozornění: Změna přednastavené výstupní teploty

Výstupní teplota teplé vody je z výroby nastavena na 50 °C.

Toto přednastavení lze mezi dvěma dorazy měnit otáčením nastavovacího potenciometru pomocí malého plochého šroubováku (šířka čepele cca 2 mm) v rozsahu cca 30 °C až 60 °C.

Nastavená výstupní teplota teplé vody se otáčením po směru hodinových ručiček snižuje, otáčením proti směru hodinových ručiček se zvyšuje.

Upozornenie: Zmena prednastavenej výstupnej teploty

Vo výrobnom závode je výstupná teplota teplej vody prednastavená na 50 °C.

Otáčaním prestavovacieho potenciometra pomocou malého drážkového skrutkovača (šírka hrotu cca 2 mm) je možné zmeniť toto prednastavenie medzi dvomi dorazmi v rozsahu cca 30 °C až 60 °C.

Nastavená výstupná teplota teplej vody sa otáčaním v smere pohybu hodinových ručičiek zníži a otáčaním proti smeru pohybu hodinových ručičiek zvýši.

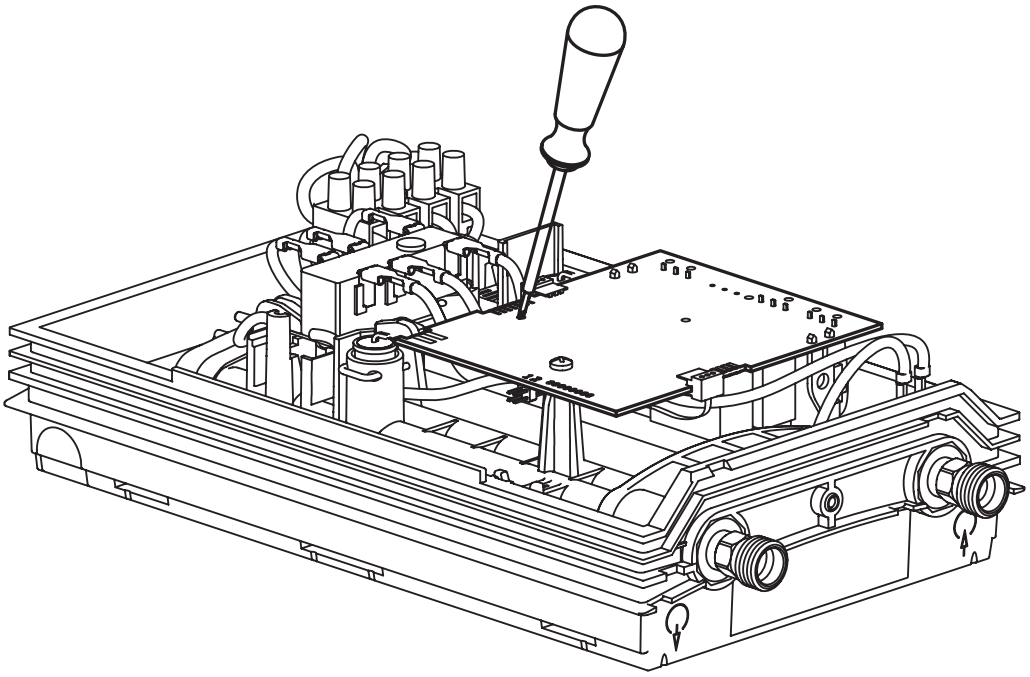

Směr Smer	Regulace teploty Regulácia teploty
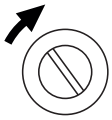	–
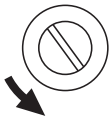	+

10 Notizen / Notes / Notities / Notas / Notatki / Anmärkningar / Poznámka / Poznámky

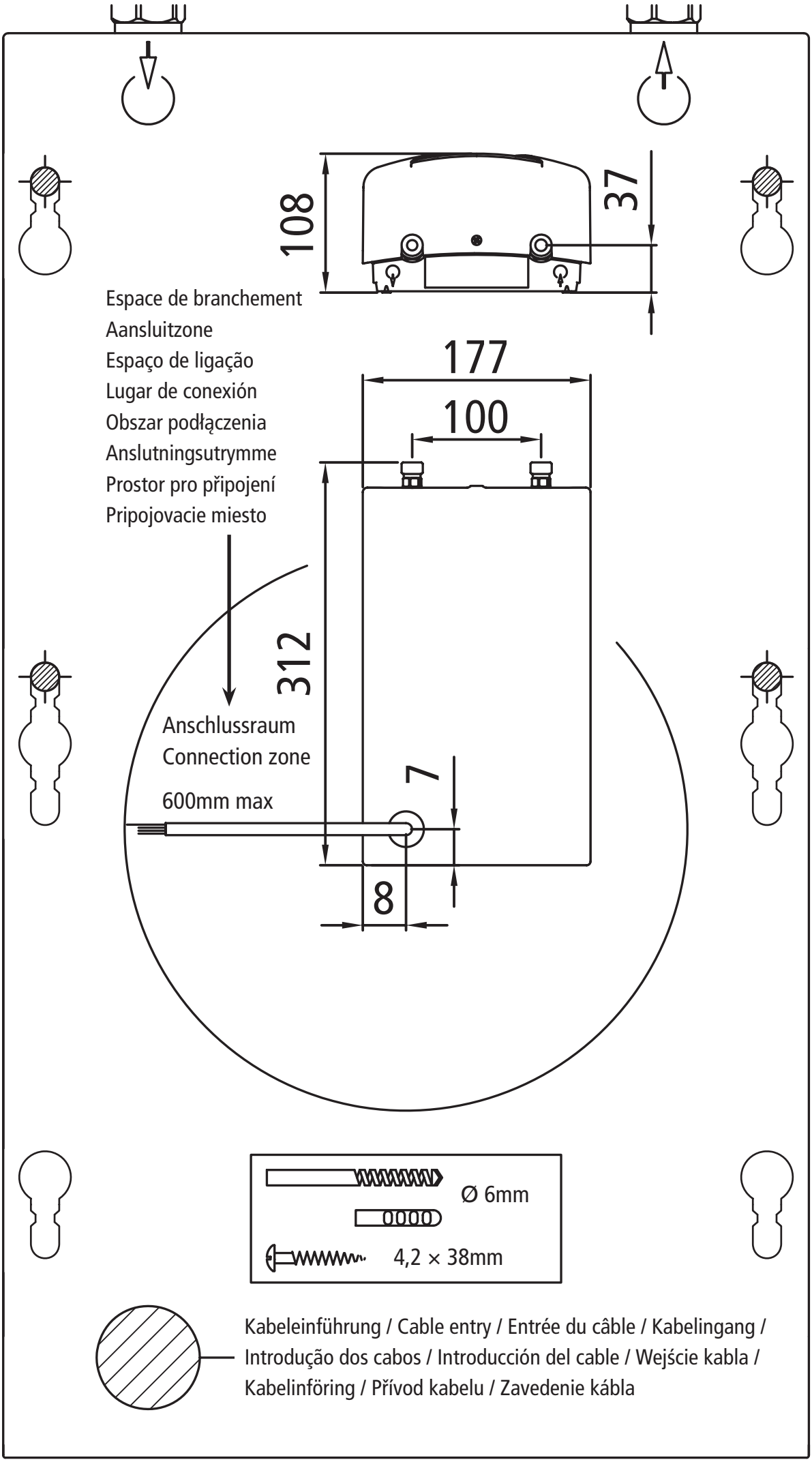
108
37
Espace de branchement
Aansluitzone
Espaço de ligação
Lugar de conexión
Obszar podłączenia
Anslutningsutrymme
Prostor pro připojení
Pripojovacie miesto
177
100
312
Anschlussraum
Connection zone
600mm max
7
8
Ø 6mm
4,2 × 38mm
Kabeleinführung / Cable entry / Entrée du câble / Kabelingang /
Introdução dos cabos / Introducción del cable / Wejście kabla /
Kabelinföring / Přívod kabelu / Zavedenie kábla

CLAGE GmbH

Pirolweg 1–5
21337 Lüneburg
Deutschland

Telefon: 04131 · 89 01-0
Telefax: 04131 · 83 200

E-Mail: service@clage.de
Internet: www.clage.de

CLAGE GmbH

P.O. Box 1680
21306 Lüneburg
Germany

Fon: +49 (0) 4131 · 89 01-38
Fax: +49 (0) 4131 · 83 200

E-Mail: service@clage.de
Internet: www.clage.com

…the innovative hot water solution.

4 010436 255109

Änderungen vorbehalten. These instructions are subject to alteration notice. Sous réserve de modifications. Wijzigingen voorbehouden. Estas instruções estão sujeitas a alteração. Sujeto a cambios sin previo aviso. zmiany zastrzeżone. Vi reserverar oss för ev. ändringar. Technické změny jsou vyhrazeny. Podlieha zmene.

9120-2551 **03.10** GP- PDF